Einbauanleitung: Vollbau

JELD-WEN DOOR SOLUTIONS

Stand: 08/2012

Lieferumfang

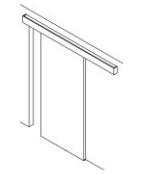

(1 – flügelig)

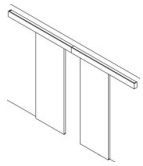

[2- flügelig]

A	B	C	D	E	F	G
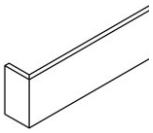	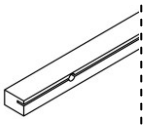	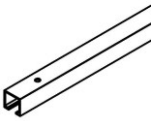		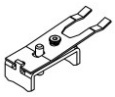		+ Doppelklebeband
(1 x) *[2 x]*	(1 x) *[2 x]*	(1 x) *[2 x]*	(2 x) *[4 x]*	(2 x) *[4 x]*	(2 x) *[4 x]*	(1 x) *[2 x]*

H	I	J	K	L	M	N
(Mauerstärke ≥ 100 mm)		4 x 40 mm	S6 x 30 mm	4 x 30 mm	5 x 30 mm	4 x 35 mm
(5 x) *[10 x]*	(5 x) *[10 x]*	(8 x) *[16 x]*	(2 x) *[4 x]*	(2 x) *[4 x]*	(7 x) *[14 x]*	(3 x) *[6 x]*

Benötigtes Werkzeug

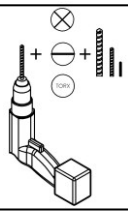

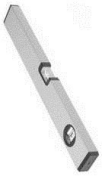

Hinweise

Notizen:

Ausführungsvarianten *lt. Bestellung*

Kanteltiefe 60 mm

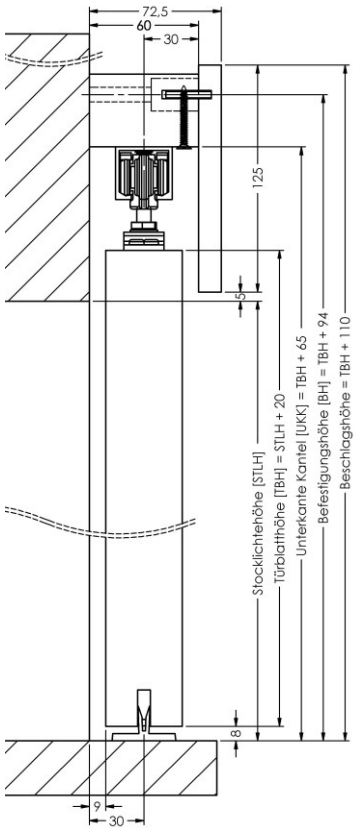

Kanteltiefe 75 mm

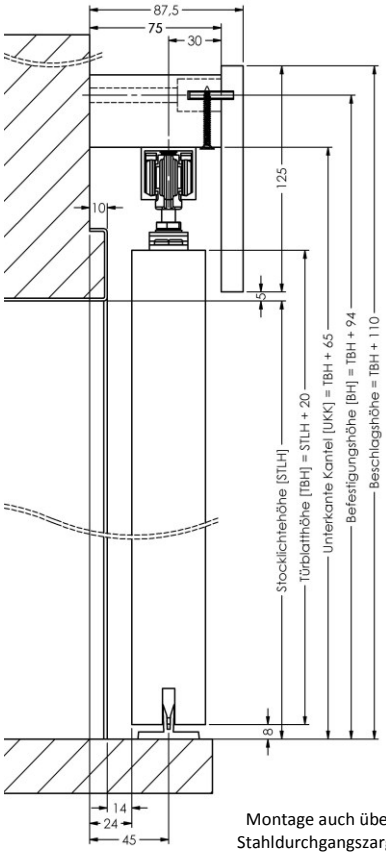

Montage auch über Stahldurchgangszarge möglich

Kanteltiefe 85 mm [DG]

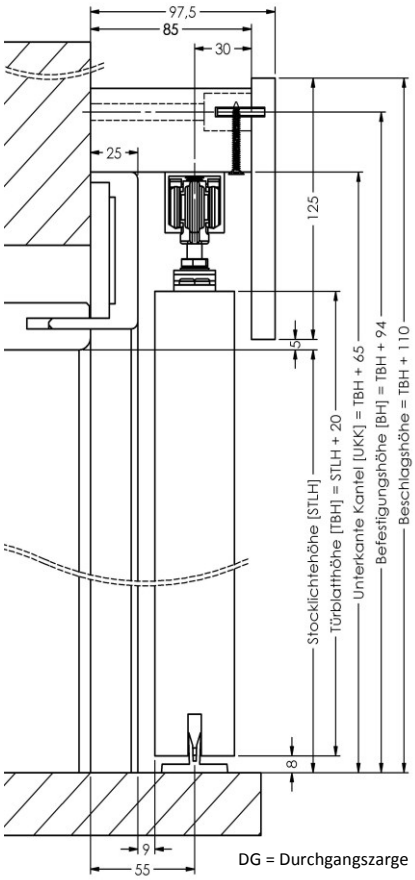

DG = Durchgangszarge

Laufschiene montieren

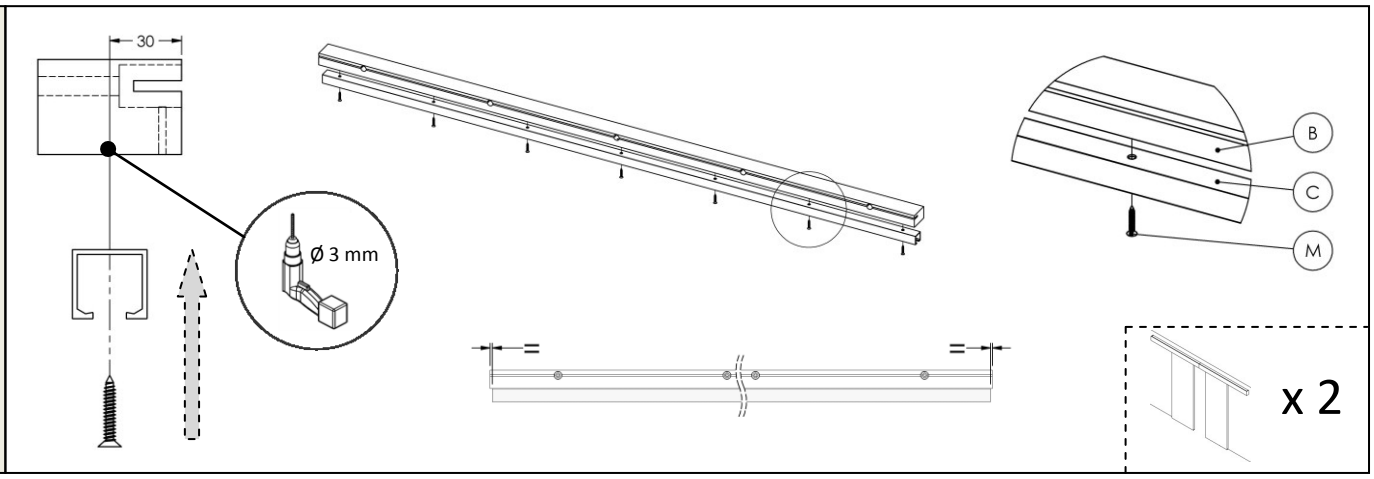

Kantel montieren

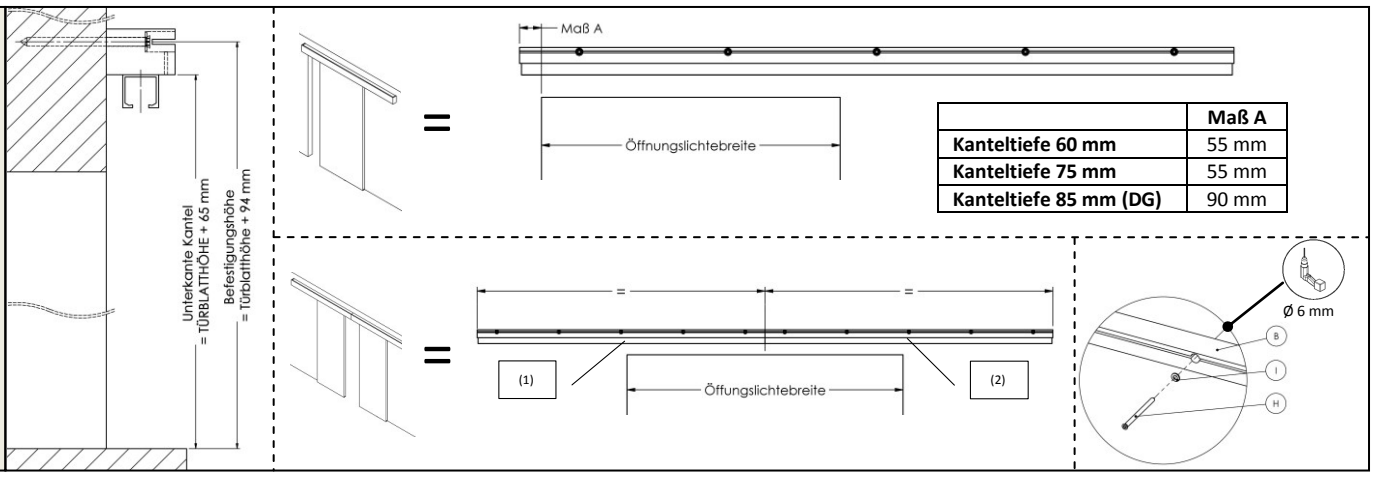

	Maß A
Kanteltiefe 60 mm	55 mm
Kanteltiefe 75 mm	55 mm
Kanteltiefe 85 mm (DG)	90 mm

Beschläge montieren

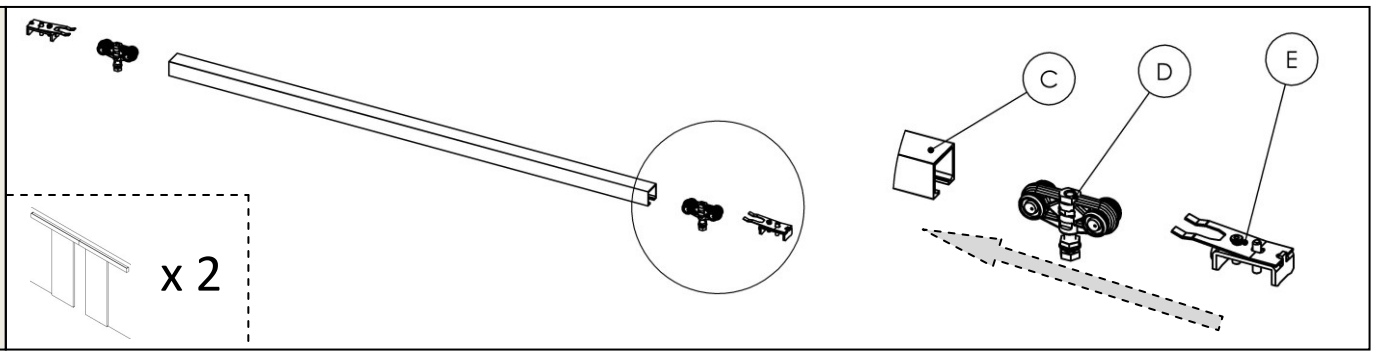

Türblatt montieren

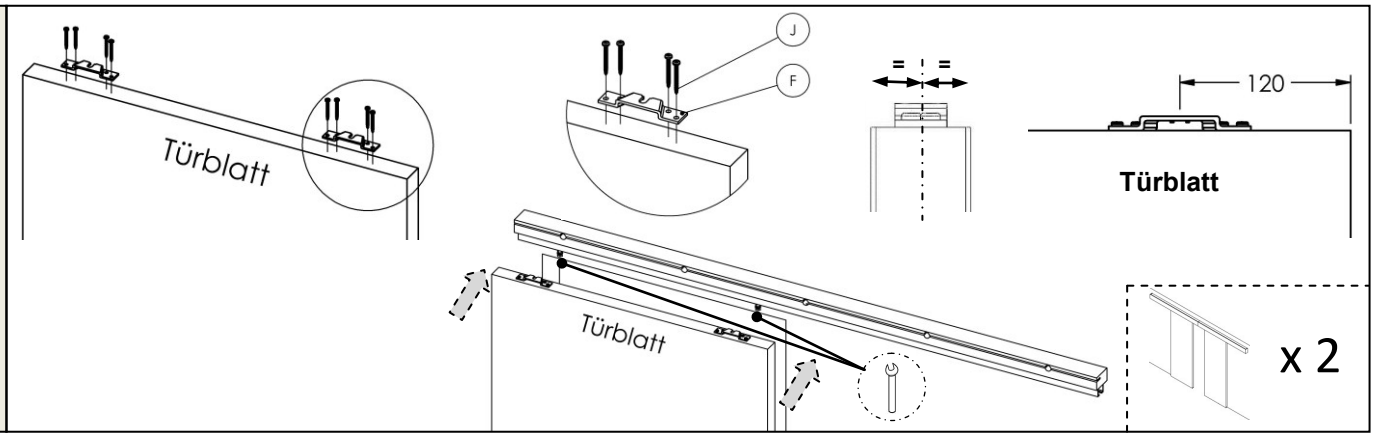

Bodenführung montieren

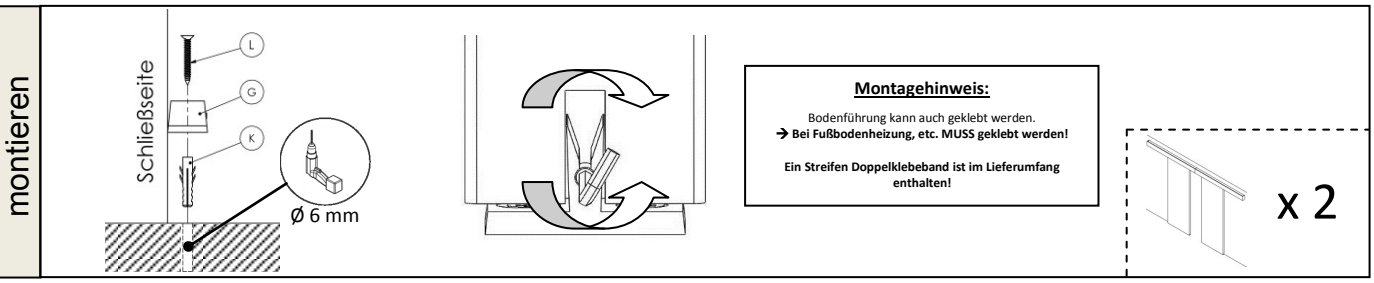

Montagehinweis:

Bodenführung kann auch geklebt werden.
→ **Bei Fußbodenheizung, etc. MUSS geklebt werden!**

Ein Streifen Doppelklebeband ist im Lieferumfang enthalten!

Blende montieren

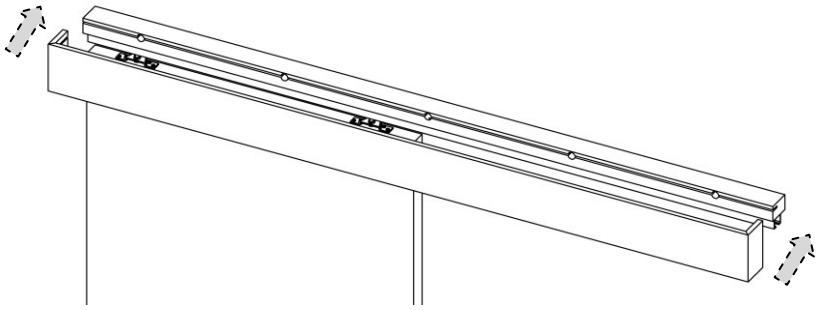

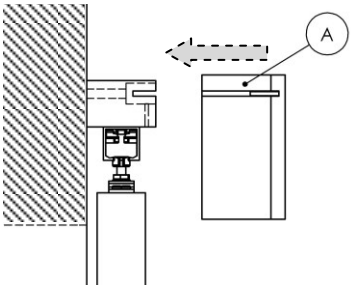

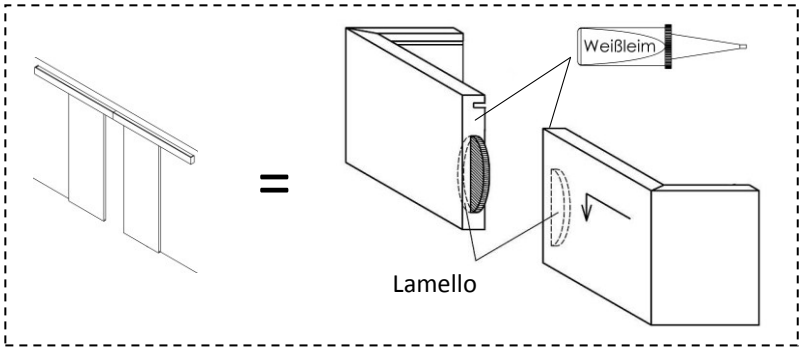

Blende sichern

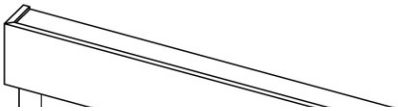

	Blendenlänge quer [mm]		
STLB [mm]	60, 75	DG	60, 75 & DG MIT Anschlagpfosten
600 - 700	1620	1620	
701 - 800	1820	1820	
801 - 900	2020	2020	
millimetergenau*	STLB x 2 + 185	STLB x 2 + 220	STLB x 2 + 210

* STL < 600 mm und > 900 mm werden millimetergenau gefertigt

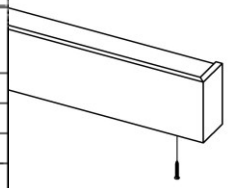

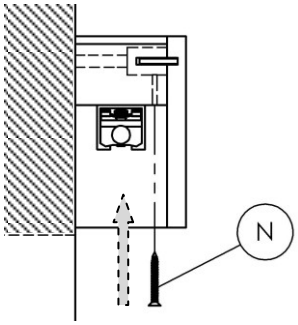

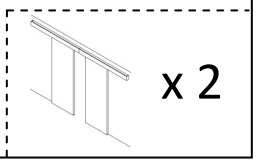

Feststeller einstellen

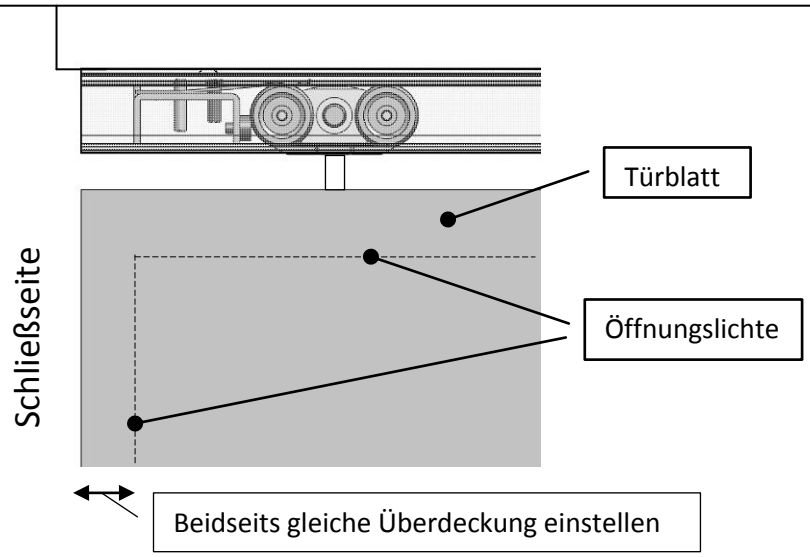

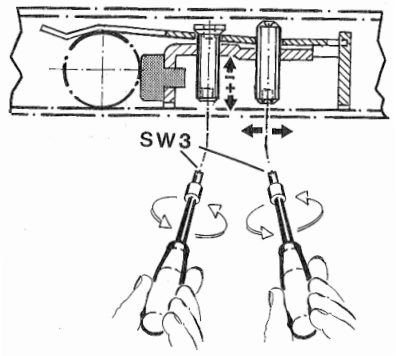

Einstellmöglichkeit der Feststellfeder

Fixierung des Feststellers