Einbauanleitung: Vollbau mit Anschlagpfosten

JELD-WEN DOOR SOLUTIONS

Stand: 08/2012

Lieferumfang

A	B	C	D	E	F	G	H
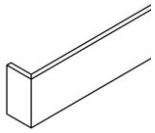	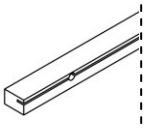	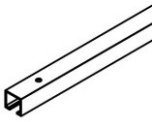		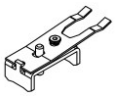		+ Doppelklebeband	(Mauerstärke ≥ 100 mm)
(1 x)	(1 x)	(1 x)	(2 x)	(2 x)	(2 x)	(1 x)	(10 x)

I	J	K	L	M	N	O	P
	4 x 40 mm	S6 x 30 mm	4 x 30 mm	5 x 30 mm	4 x 35 mm	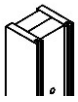	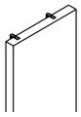
(10 x)	(8 x)	(2 x)	(2 x)	(7 x)	(3 x)	(1 x)	(1 x)

Benötigtes Werkzeug

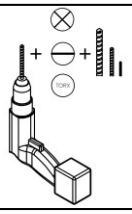

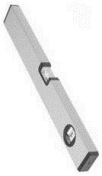

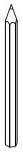

Säge
Handhobel

Hinweise

2 – flügelig
nicht möglich !

Notizen:

Ausführungsvarianten *lt. Bestellung*

Kanteltiefe 60 mm

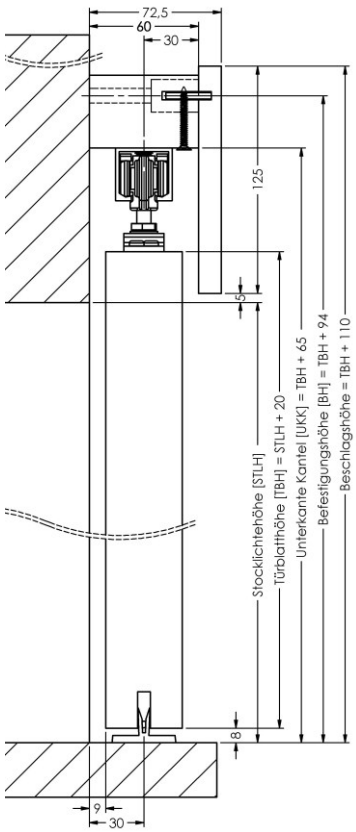

Kanteltiefe 75 mm

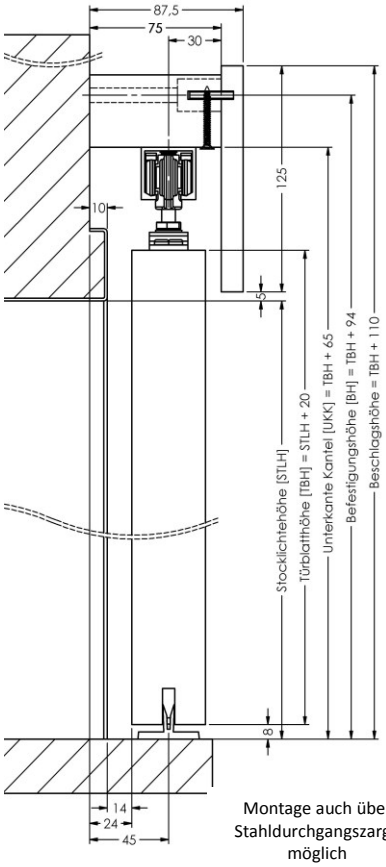

Montage auch über Stahldurchgangszarge möglich

Kanteltiefe 85 mm [DG]

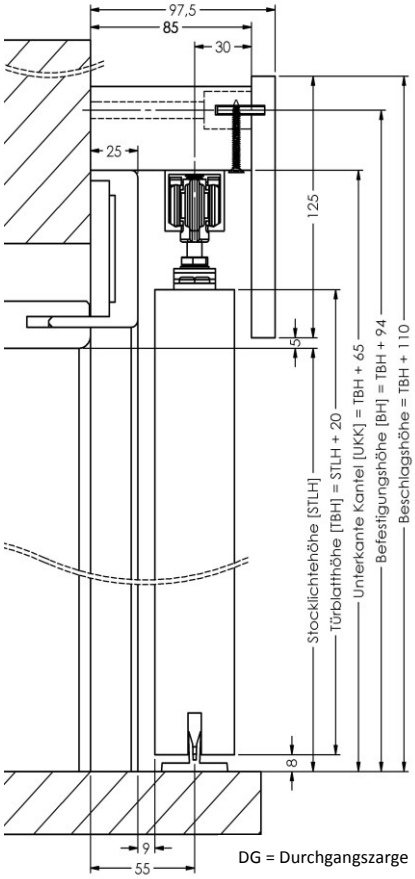

DG = Durchgangszarge

Anschlagpfosten montieren

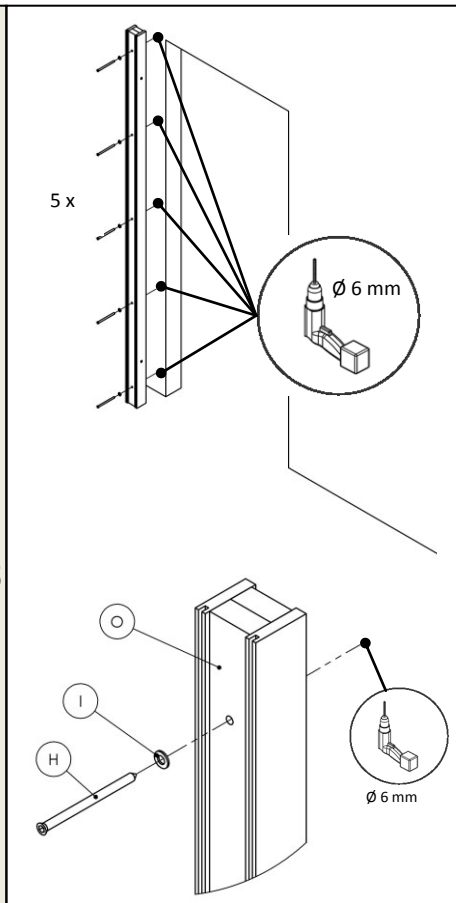

Kanteltiefe 60 mm

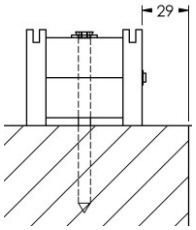

Kanteltiefe 75 mm

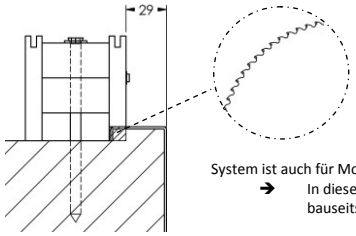

System ist auch für Montage auf Stahldurchgangszarge geeignet!
➔ In diesem Fall ist im Bereich der Stahlzarge der Anschlagpfosten bauseits auszunehmen.

Kanteltiefe 85 mm [DG]

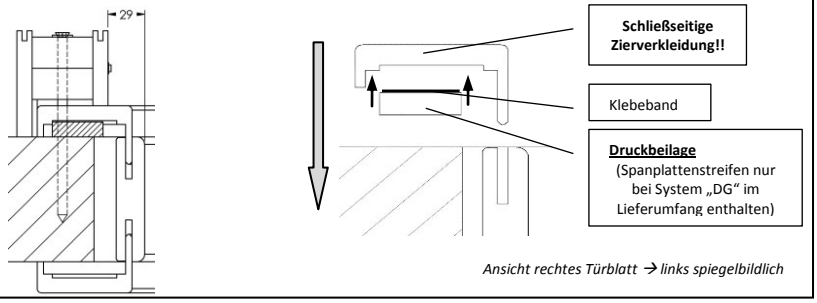

Ansicht rechtes Türblatt → links spiegelbildlich

Laufschiene montieren

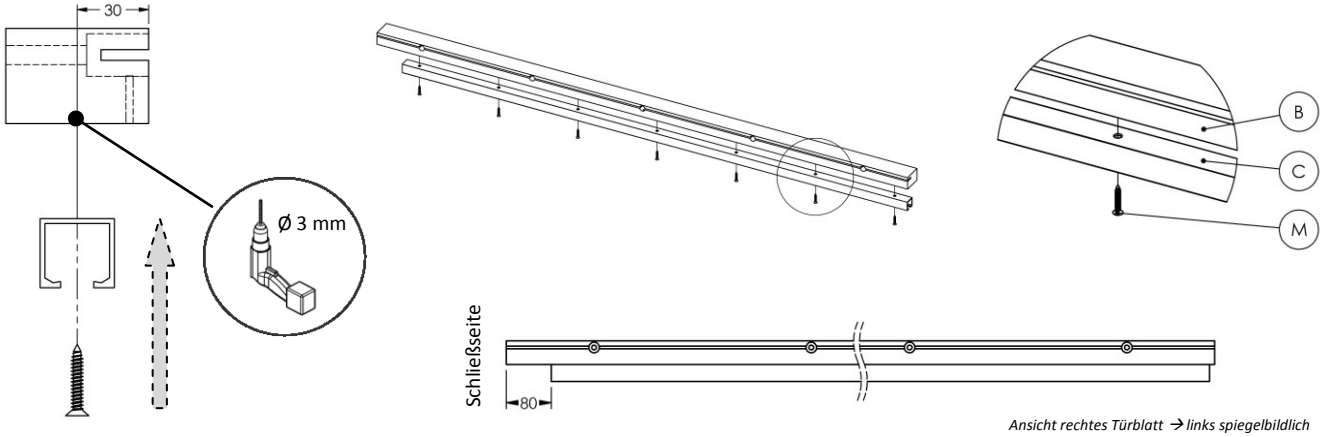

Ansicht rechtes Türblatt → links spiegelbildlich

Kantel quer montieren

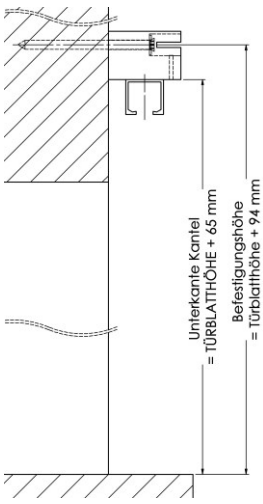

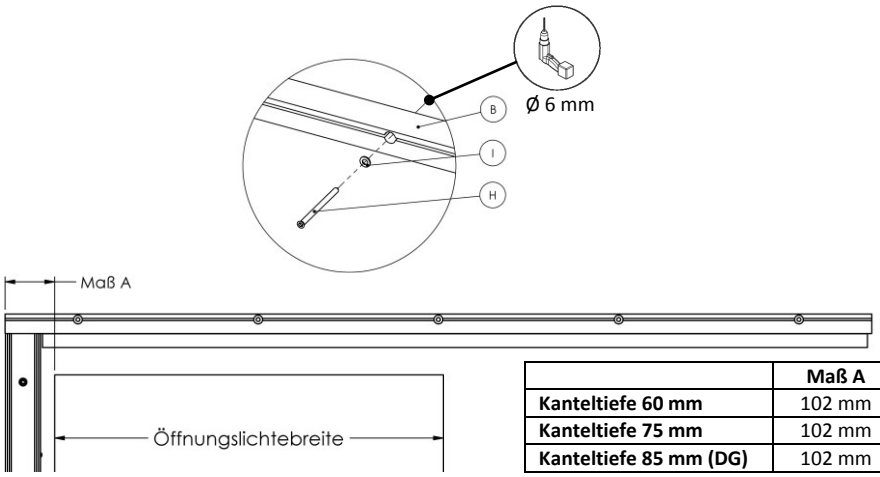

	Maß A
Kanteltiefe 60 mm	102 mm
Kanteltiefe 75 mm	102 mm
Kanteltiefe 85 mm (DG)	102 mm

Ansicht rechtes Türblatt → links spiegelbildlich

Beschläge montieren

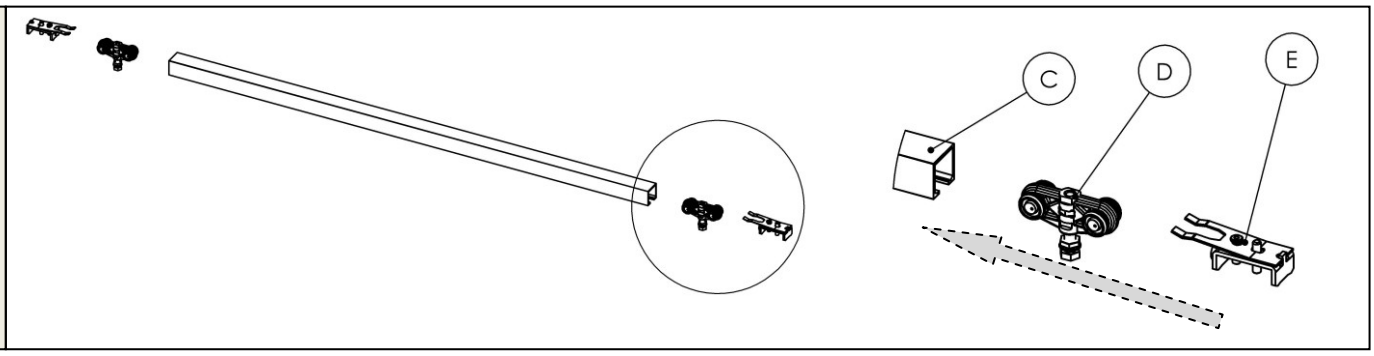

Türblatt montieren

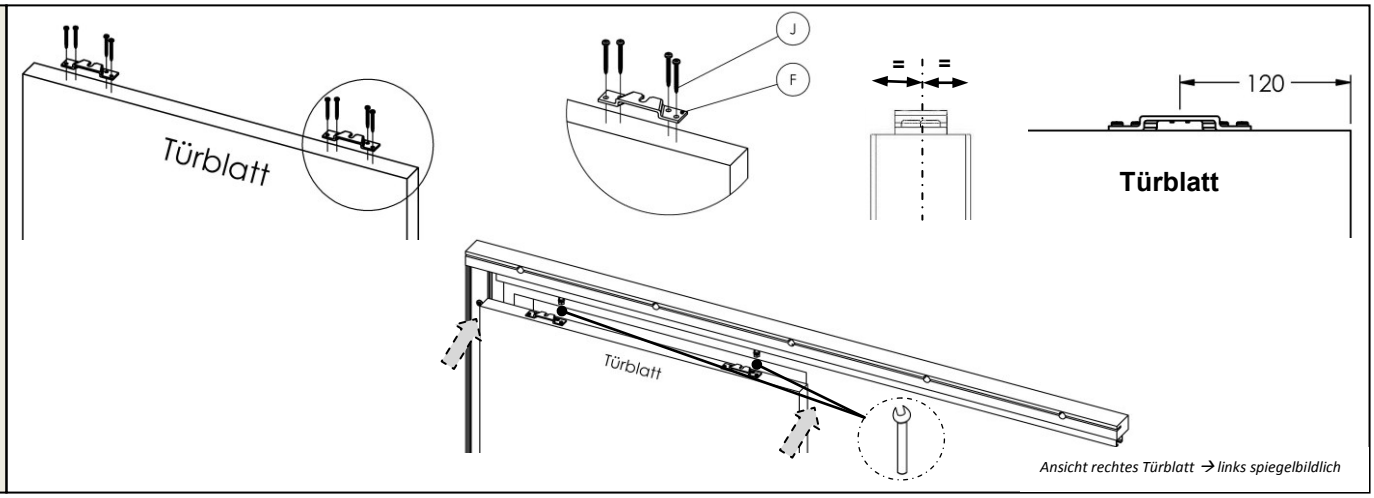

Ansicht rechtes Türblatt → links spiegelbildlich

Bodenführung montieren

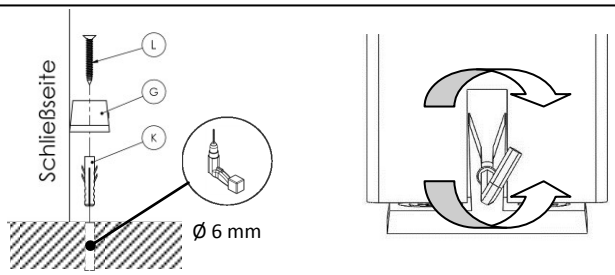

Montagehinweis:

Bodenführung kann auch geklebt werden.
→ Bei Fußbodenheizung, etc. MUSS geklebt werden!

Ein Streifen Doppelklebeband ist im Lieferumfang enthalten!

Blende quer montieren

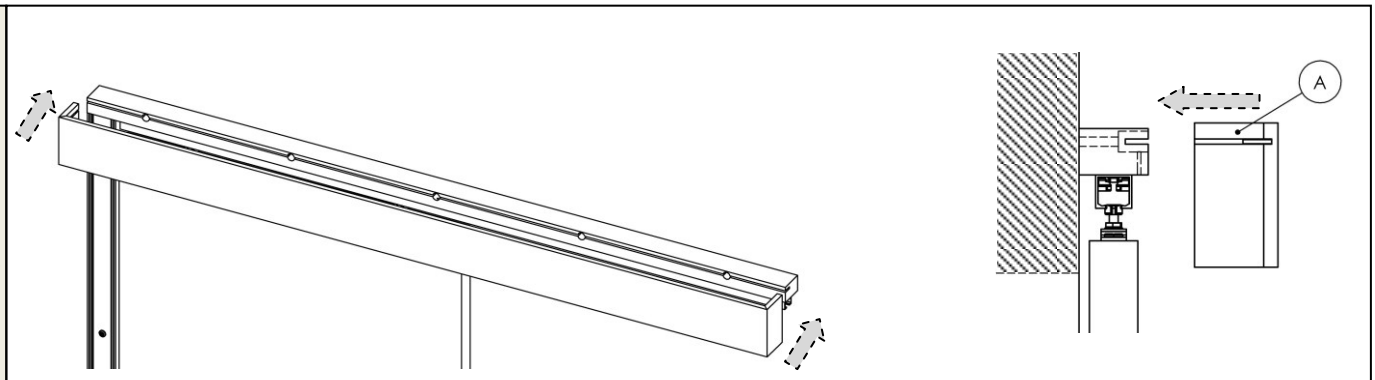

Ansicht rechtes Türblatt → links spiegelbildlich

Blende quer sichern

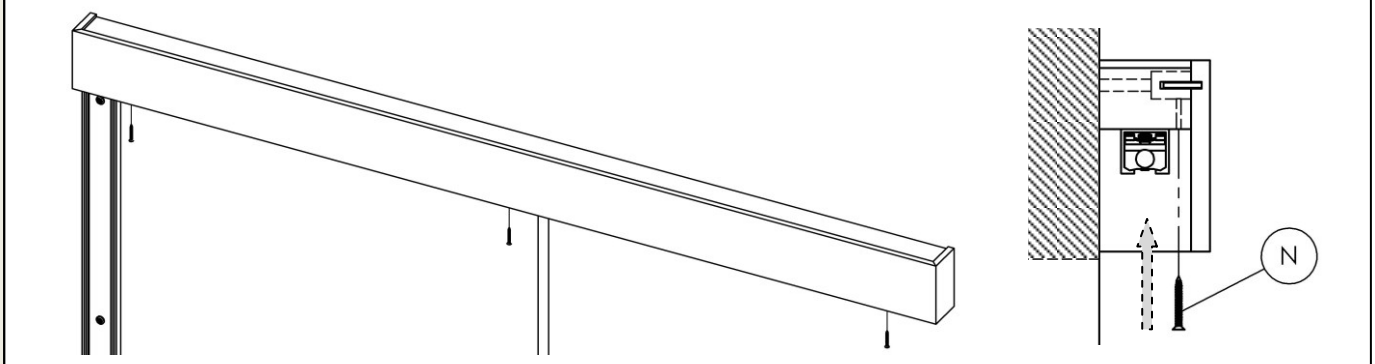

Ansicht rechtes Türblatt → links spiegelbildlich

Blende längs montieren

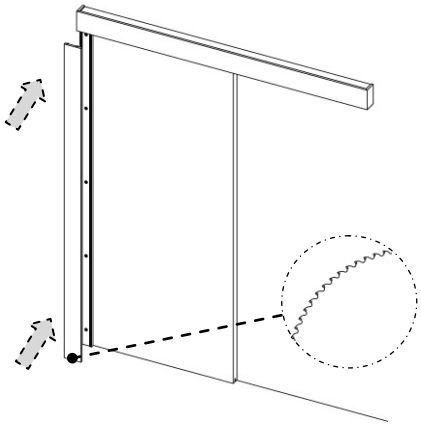

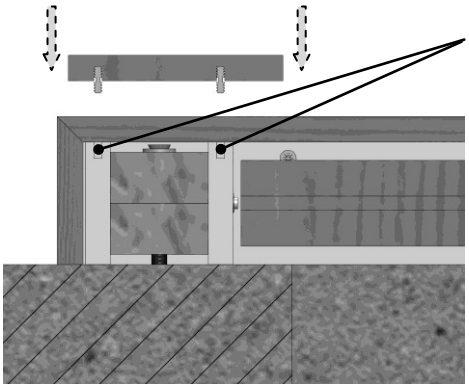

Punktweise mit Silikon kleben

Ansicht rechtes Türblatt → links spiegelbildlich

Feststeller einstellen

Schließseite

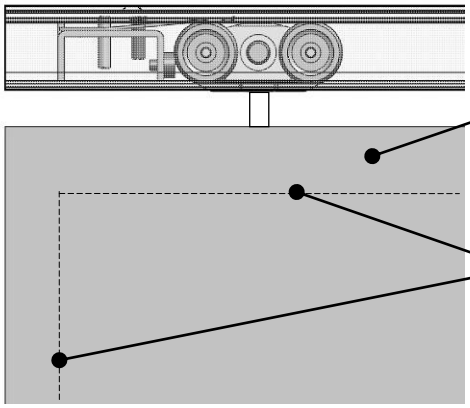

Türblatt

Öffnungslichte

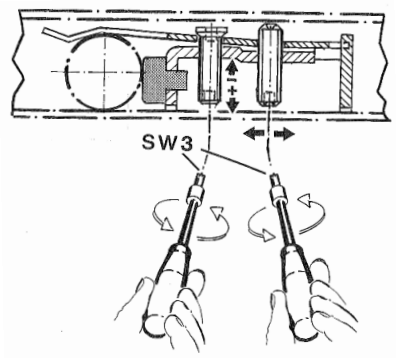

Einstellmöglichkeit der Feststellfeder

Fixierung des Feststellers

	Blendenlänge quer [mm]		
STLB [mm]	60, 75	DG	60, 75 & DG MIT Anschlagpfosten
600 - 700	1620	1620	
701 - 800	1820	1820	
801 - 900	2020	2020	
millimetergenau*	STLB x 2 + 185	STLB x 2 + 220	STLB x 2 + 210

* STL < 600 mm und > 900 mm werden millimetergenau gefertigt