# Einbauanleitung: Ganzglas

JELD-WEN DOOR SOLUTIONS

Stand: 08/2012

## Lieferumfang

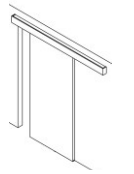

(1 – flügelig)

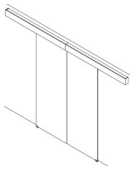

[2- flügelig]

| A | B | C | D | E | F | G |
|---|---|---|---|---|---|---|
| 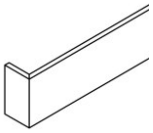 | 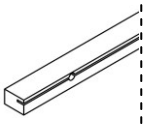 | 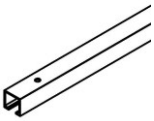 | | 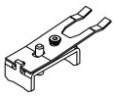 | 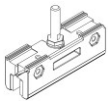 | + Doppelklebeband |
| (1 x) *[2 x]* | (1 x) *[2 x]* | (1 x) *[2 x]* | (2 x) *[4 x]* | (2 x) *[4 x]* | (2 x) *[4 x]* | (1 x) *[2 x]* |

| H | I | J | K | L | M | N |
|---|---|---|---|---|---|---|
| (Mauerstärke ≥ 100 mm) | | 4 x 40 mm | S6 x 30 mm | 4 x 30 mm | 5 x 30 mm | 4 x 35 mm |
| (5 x) *[10 x]* | (5 x) *[10 x]* | (8 x) *[16 x]* | (2 x) *[4 x]* | (2 x) *[4 x]* | (7 x) *[14 x]* | (3 x) *[6 x]* |

## Benötigtes Werkzeug

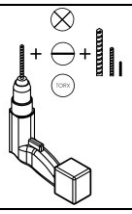

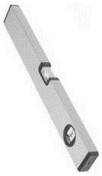

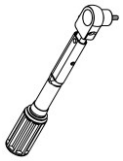

Drehmomentschlüssel

## Hinweise

Notizen:

## Ausführungsvarianten *lt. Bestellung*

### Kanteltiefe 60 mm

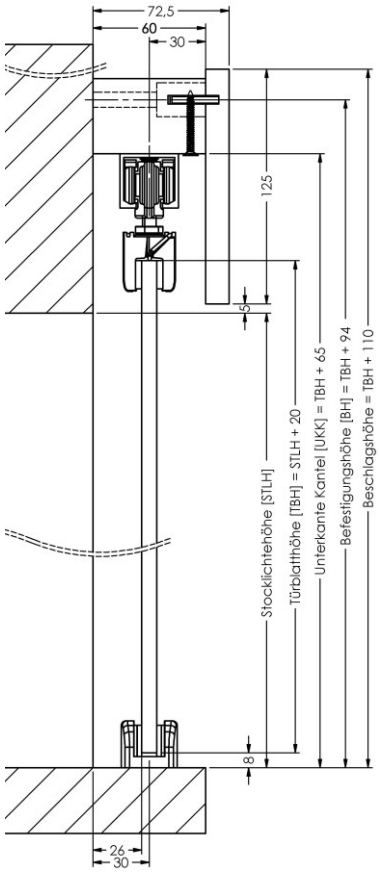


### Kanteltiefe 60 mm [SDG]

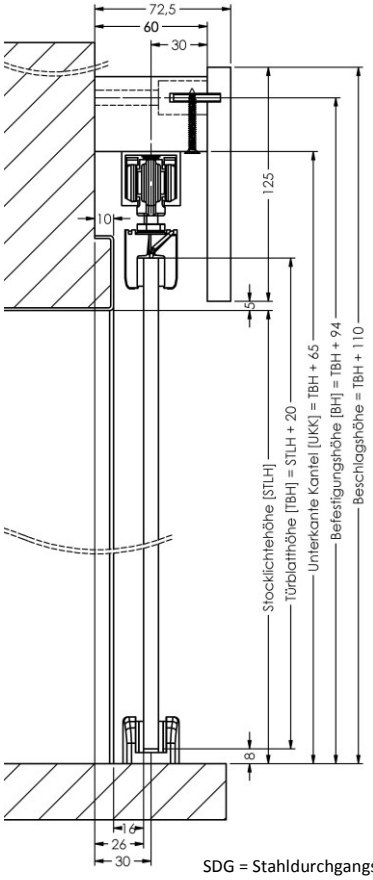


SDG = Stahldurchgangszarge

### Kanteltiefe 85 mm [DG]

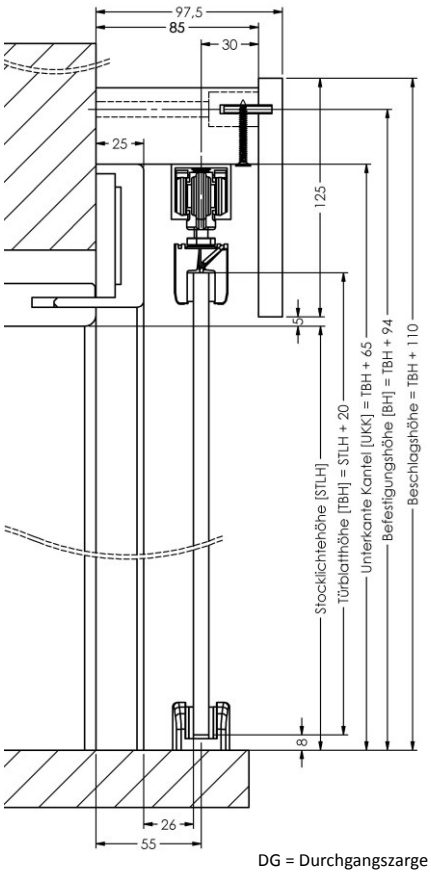


DG = Durchgangszarge

## Laufschiene montieren

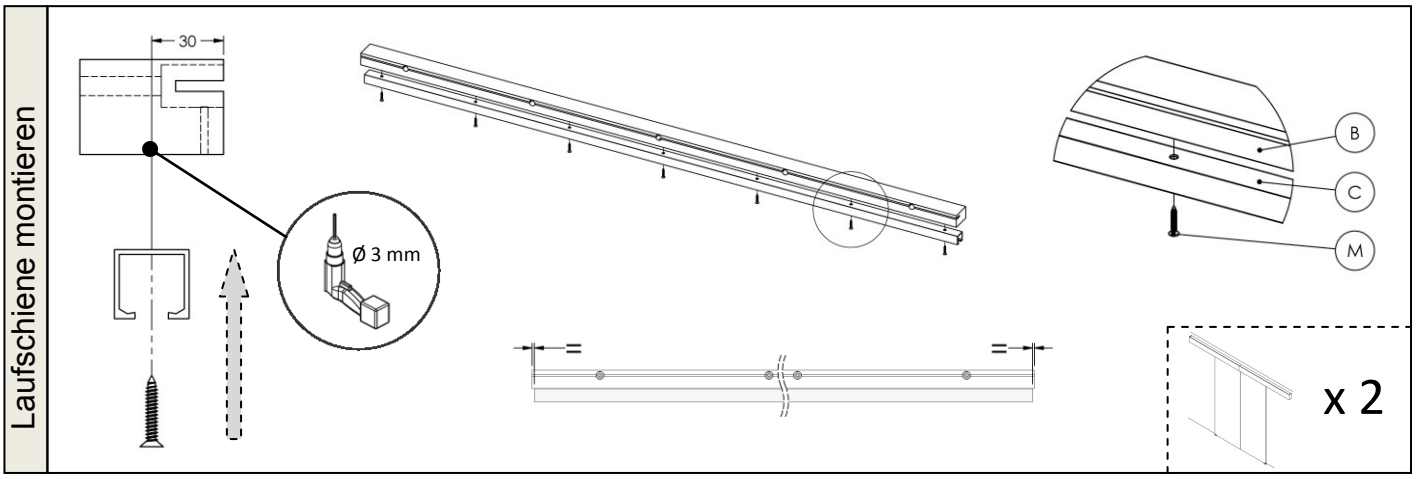


## Kantel montieren

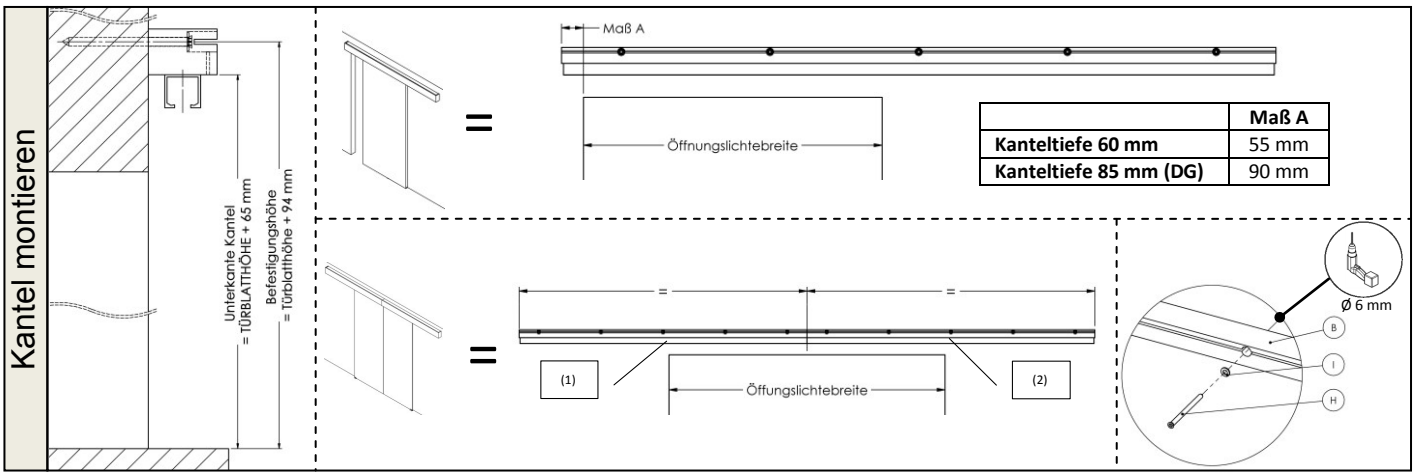


| | Maß A |
|---|---|
| **Kanteltiefe 60 mm** | 55 mm |
| **Kanteltiefe 85 mm (DG)** | 90 mm |

## Beschläge montieren

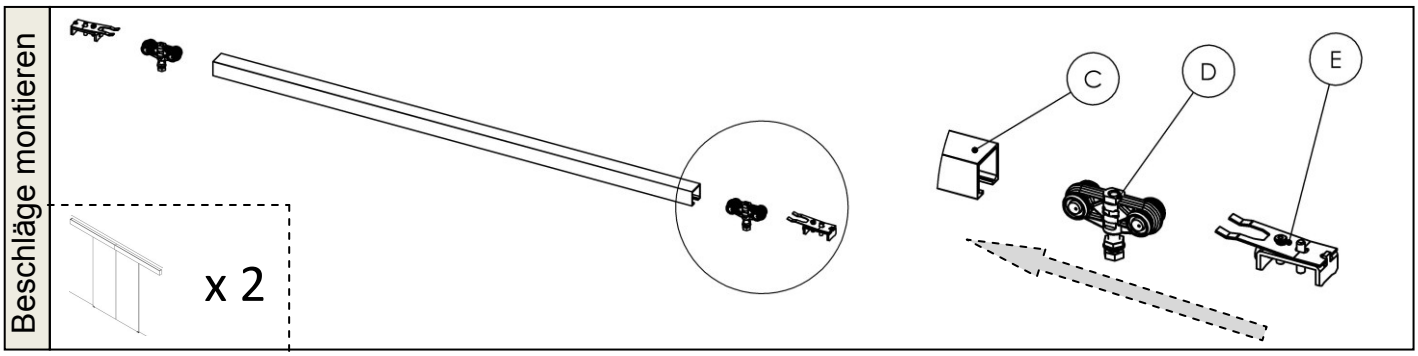


## Türblatt montieren

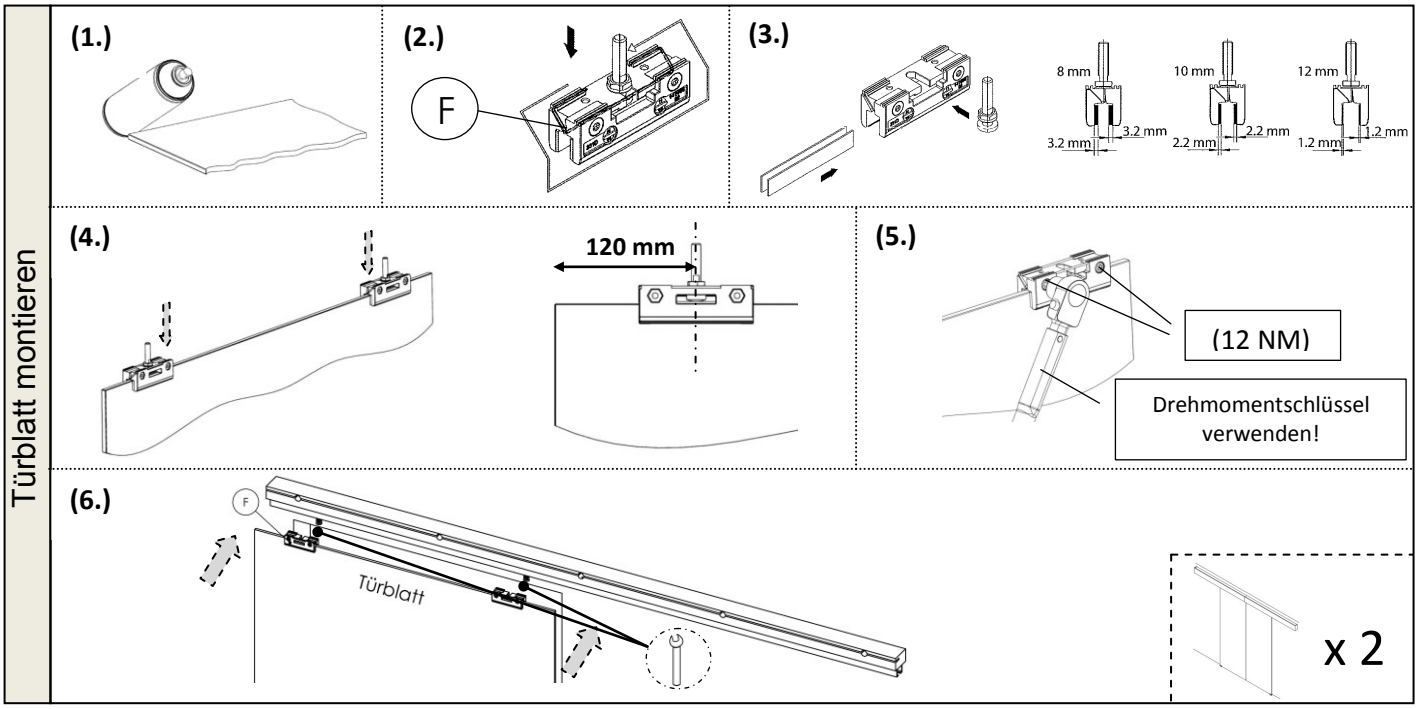

## Bodenführung montieren

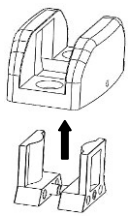

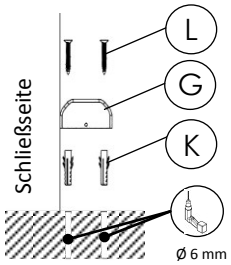


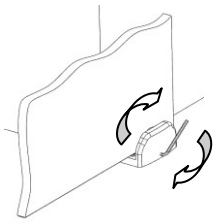

**Montagehinweis:**

Bodenführung kann auch geklebt werden.
→ **Bei Fußbodenheizung, etc. MUSS geklebt werden!**

**Ein Streifen Doppelklebeband ist im Lieferumfang enthalten!**

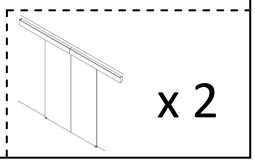


## Blende montieren

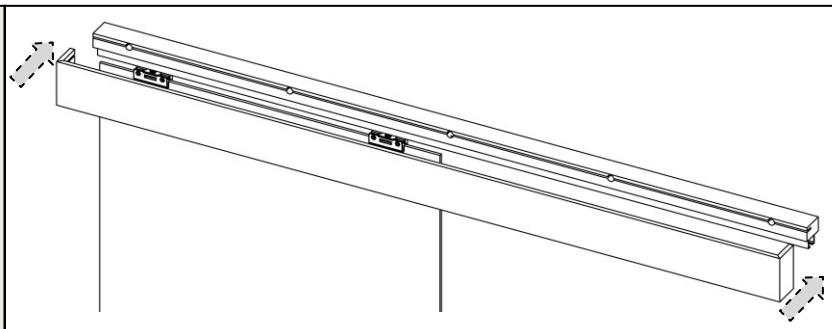

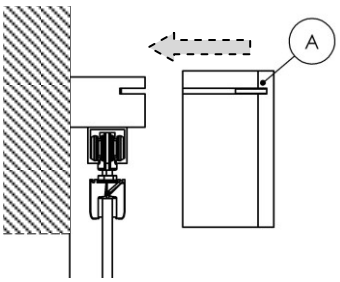


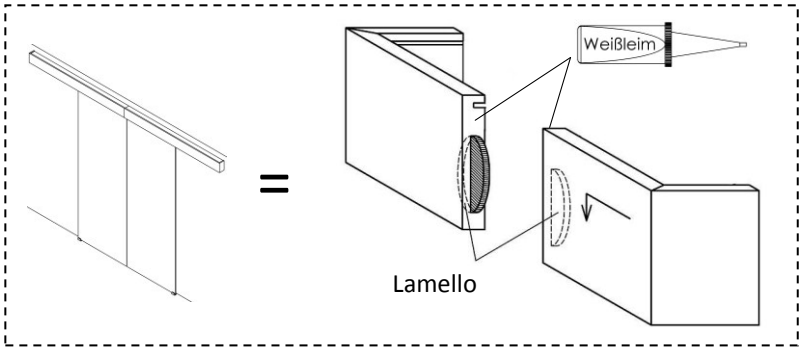


## Blende sichern

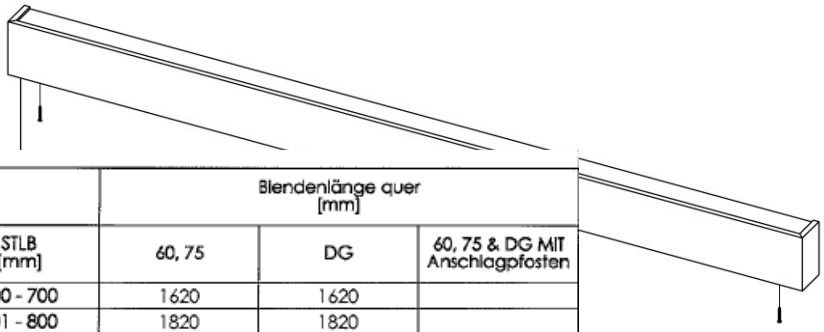

| | Blendenlänge quer [mm] | | |
|---|---|---|---|
| STLB [mm] | 60, 75 | DG | 60, 75 & DG MIT Anschlagpfosten |
| 600 - 700 | 1620 | 1620 | |
| 701 - 800 | 1820 | 1820 | |
| 801 - 900 | 2020 | 2020 | |
| millimetergenau* | STLB x 2 + 185 | STLB x 2 + 220 | STLB x 2 + 210 |

* STL < 600 mm und > 900 mm werden millimetergenau gefertigt

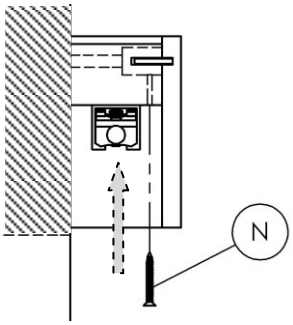


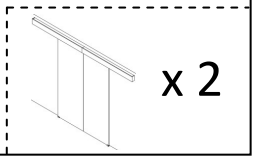


## Feststeller einstellen

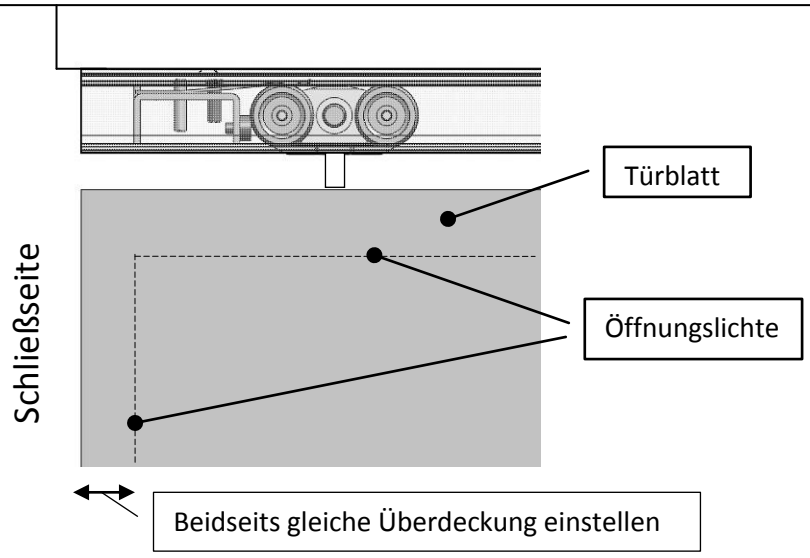


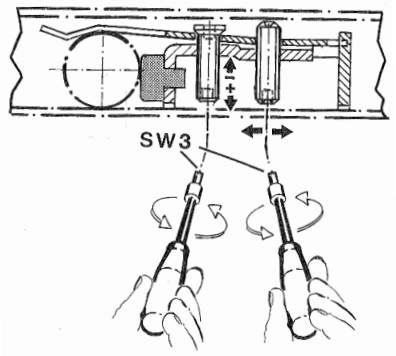


Einstellmöglichkeit der Feststellfeder

Fixierung des Feststellers